ТЕПЛОЛЮКС-ТЮМЕНЬ

ТЕРМОЧЕХЛЫ

ОПРОСНЫЙ ЛИСТ

1. ОБЩИЕ ДАННЫЕ			
Организация			
Контактное лицо / контакты			
Название объекта			
Шифр проекта / № опросного листа			
Зона установки	☐ Взрывоопасная	☐ Общепромышленная	
Температура поверхности оборудования	Раб. °C Max. °C	Температура окружающей среды	Мин. °C Max. °C
Исполнение термочехла	☐ Без обогрева	☐ С обогревом	☐ С обогревом и терморегулятором
Количество термочехлов			

2. ОПИСАНИЕ ОБОРУДОВАНИЯ, РАЗМЕЩАЕМОГО В ТЕРМОЧЕХЛЕ		
Наименование арматуры, или прибора размещенной в термочехле. Фирма производитель арматуры (прибора). Вентильные блоки, краны, задвижки, бобышки, патрубки, фланцы и т.д. При наличии арматуры приложить эскиз с габаритными и присоединительными размерами. Для фланцев указывать наружный диаметр. Например: 1) датчик давления Emerson, модель 3051S со встроенным ЖК индикатором; 2) вентильный блок, модель 306; Производитель «Гусар».	**1.)**	
	2.)	
	3.)	
Место расположения оборудования	☐ **На фланце** — диаметр фланца (наружный) мм ☐ **На бобышке** — диаметр бобышки (наружный) мм ☐ **На трубе** — диаметр трубы (наружный) мм ☐ **Прочее**	
Дополнительно (пояснения)		

3. ОБОГРЕВ	
Обогрев термочехла	☐ Саморегулирующийся греющий кабель ☐ Другое (указать)
Требование к температуре внутри термочехла при обогреве (по умолчанию от 5 до 10 °C)	от до °C

ГОЛОВНОЙ ОФИС:
ООО «Теплолюкс-Тюмень»
625051, г. Тюмень, ул. Пермякова, 19
Тел.: +7 (3452) 69-99-69, 69-97-07

МОСКОВСКОЕ ОБОСОБЛЕННОЕ ПОДРАЗДЕЛЕНИЕ:
141008 МО, г. Мытищи
ул. Колпакова, 24А, БЦ «Атриум»
Тел.: +7 (499) 703-14-04

E-mail: tlt@tltprom.ru
www.tltprom.ru

ТЕРМОЧЕХЛЫ

ОПРОСНЫЙ ЛИСТ

4. КОНСТРУКТИВНЫЕ ОСОБЕННОСТИ ТЕРМОЧЕХЛА

Смотровое окно	☐ Без окна ☐ С окном, габариты ВхШ _____ x _____ мм ☐ Прозрачное без открывания ☐ Прозрачное с открыванием
Подключение к питанию системы электрообогрева	☐ Соединительная коробка на трубе или конструкции ☐ Соединительную коробку на корпусе термочехла ☐ Длина кабеля питания от термочехла (по умолчанию длина 1 м) _____ м
Кабель питания для системы электрообогрева	Марка кабеля, внешний диаметр _____ Марка металлорукава _____ Ду / Наружный диаметр металлорукава _____ мм
Дополнительные требования Заказчика:	
Дата заполнения:	
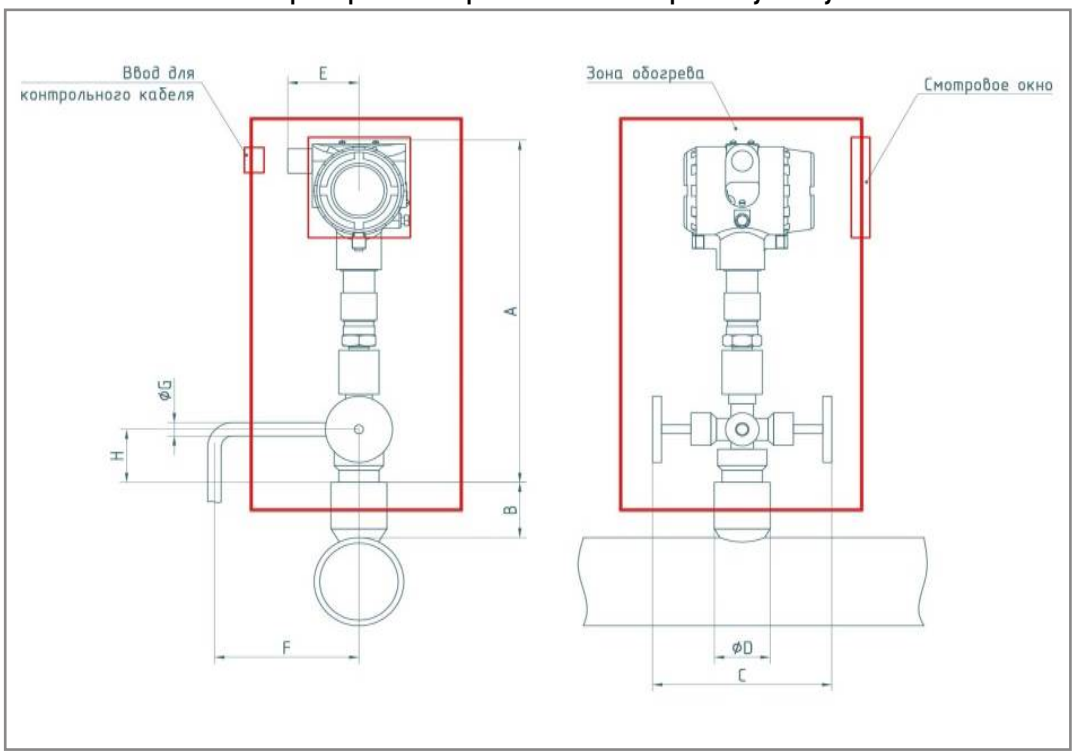
Пример эскиза прилагаемого к опросному листу